開口部製品及び間仕切り製品のご案内

三和シヤッター工業株式会社

【製品ラインナップ】

シャッター関連
①超高速シャッター
②クイックセーバー
③断熱スライダー
④防火シャッター

ドア関連
①防熱扉
②防水扉
③スムード
④YAGドア

その他
①マジカルタイカプラス
②ビニフレックス
③自動ドア
④トイレブース

LOGISTICS

倉庫・物流センター

多様化・複雑化に応える高精度の
温度管理でハイレベルな環境物流を実現。

あらゆる商品を最適な状態で管理するだけでなく、
もっとも環境に優しい手法で適切に運び届けるために。

物流の原点は生産者と消費者を結ぶことですが、生産物の大量化、多様化に伴い、輸送・保管・荷役・包装・流通加工が、いわゆる物流の5大機能といわれるようになりました。ところが嗜好の多様化に伴い、多品種少量生産が主流になると、物流業者には処理能力の拡充といっそうの効率性が求められるようになりました。

その結果、商品の流動を包括的に管理するサプライチェーン・マネジメントや、原材料の調達から生産・販売までの物流全体を合理化するロジスティクスの概念を導入する企業や業者が増えています。

このように高度化・複雑化した物流システムにおいては、効率的でスピーディーなモノの移動のみならず、精度の高い温度管理が必要となる緻密な品質管理も要求され、物流・倉庫業者の負担は高まるばかりです。

その一方、環境問題への意識の高まりから、温暖化防止規制も厳しさを増し、物流業界が直面する課題は少なくありません。たとえば、原料の採掘・栽培、製造、加工、包装、輸送から購買・消費、さらに廃棄に至るまでに排出された温室効果ガスの総重量を商品に表示するCFP(カーボンフットプリント)が重要視されてきています。

三和シヤッターは、常温・クーリング・チルド・フローズンといった異なる温度帯での作業・保管環境を快適なものにすると同時に、物流・倉庫業者様および荷主企業様の環境活動をサポートできる商品を多数とりそろえて、最適なシステムとしてご提案いたします。

建物の維持管理は、所有者様・管理者様の法的な義務です。

民法、建築基準法、消防法において、建築物の所有者様・管理者様は、その建築物について適法な維持管理が義務付けられています。維持管理上の不備により、賃貸先や周辺の方々へ損害を及ぼした場合は、法的な責任を問われることもあります。

点検が法制化されている商品

防火シャッター

防煙シャッター

防火・防煙スクリーン

防火ドア

点検の報告義務はありませんが、維持管理が必要な商品

管理用重量シャッター

防水シャッター

オーバースライダー

クイックセーバー

定期点検のおすすめ

シャッター・オーバースライダー・ドアや防水商品の正常な機能維持を図り、最適な使用条件を保ち続けるためには、定期点検が不可欠です。三和シャッターでは、高い専門知識と技術を備えた保守点検専門技術者が、それぞれの商品に合わせたメンテナンスメニューに基づく点検と必要に応じた部品交換や修理を実施。万一のトラブルを未然に防止します。

◎詳細につきましては「三和のメンテナンスのご案内」カタログをご覧ください。

各商品の設計耐用年数と設計耐用回数

設計耐用年数、設計耐用回数は、お客様が適切な維持管理とお手入れを行い、かつ当社保守点検専門技術者による定期的なメンテナンス（定期点検）が実施された場合の数値です。

商品名	設計耐用年数	設計耐用回数
重量電動式シャッター	15年	1万回
重量手動式シャッター	15年	2千回
高頻度グリルシャッター	10年	30万回
レジデンスグリルG1	10年	30万回
高速高頻度シャッター	10年	30万回
ブロードシャッター	15年	1万回
クイックセーバー	7年	50万回
クイックセーバーN12	7年	20万回
オーバースライダー電動・手動式	10年	1万回
高頻度オーバースライダー	7年	30万回
防水シャッター	15年	1万回

注意

シャッター・オーバースライダーなどは、お手入れ、メンテナンスされることなく放置されますと、機能および性能が低下し、落下または急降下などの重大事故につながるおそれがあります。

※年数と回数は、どちらか早く達した方を優先としますが、保証値ではありません。

※製品によっては、設計耐用年数、設計耐用回数に達するまでに交換が必要な部品があります。

※防水商品は、防水性能を発揮するために定期的な消耗部品（防水ゴム）の交換が必要です。
定期点検は年2回を推奨します。

防水商品	消耗部品（防水ゴム）交換時期
防水シャッター	2年または防水操作500回
Sタイトドア	5年
Wタイトドア	5年

シャッターなどの維持管理費用の年度予算化をお手伝いします。

日常点検および定期点検と併せて、部品の交換・設備のリニューアルまでを含めた維持管理費用の中長期保全計画を、提案させていただきます。計画的かつ早めの改善により修繕費用などの低減にお役立てください。

シャッター・ドアの管理計画（例）

区分		周期	2020年度	2021年度	2022年度	2023年度	2024年度	2025年度	2026年度	2027年度	2028年度	2029年度	2030年度	2031年度	2032年度	2033年度	2034年度	2035年度
			1年	2年	3年	4年	5年	6年	7年	8年	9年	10年	11年	12年	13年	14年	15年	16年
防水シャッター1	開閉回数（千回）	－	0.7	1.4	2.1	2.8	3.5	4.2	4.9	5.6	6.3	7.0	7.7	8.4	9.1	9.8	10.5	11.2
	定期点検	0.5年	○○	○○	○○	○○	○○	○○	○○	○○	○○	○○	○○	○○	○○	○○	○○	○○
	部品交換	2年、10年		○		○		○		○		○○		○		○		○
	部材交換	15年															○	
管理用シャッター1	開閉回数（千回）	－	1.1	2.2	3.3	4.4	5.5	6.6	7.7	8.8	9.9	11.0	12.1	13.2	14.3	15.4	16.5	17.6
	定期点検	0.5年	○○	○○	○○	○○	○○	○○	○○	○○	○○	○○	○○	○○	○○	○○	○○	○○
	部品交換	5年、10年					○					○○					○	
	部材交換	10年										○						
防煙シャッター1	開閉回数（回）	－	12	24	36	48	60	72	84	96	108	120	132	144	156	168	180	192
	定期点検	0.5年	○○	○○	○○	○○	○○	○○	○○	○○	○○	○○	○○	○○	○○	○○	○○	○○
	部品交換	5年、10年					○					○○					○	
	部材交換	15年															○	
防煙シャッター2	開閉回数（回）	－	12	24	36	48	60	72	84	96	108	120	132	144	156	168	180	192
	定期点検	0.5年	○○	○○	○○	○○	○○	○○	○○	○○	○○	○○	○○	○○	○○	○○	○○	○○
	部品交換	5年、10年					○					○○					○	
	部材交換	15年															○	
防火ドア1	定期点検	0.5年	○○	○○	○○	○○	○○	○○	○○	○○	○○	○○	○○	○○	○○	○○	○○	○○
	部品交換	7年							○							○		
	部材交換	15年															○	
防火ドア2	定期点検	0.5年	○○	○○	○○	○○	○○	○○	○○	○○	○○	○○	○○	○○	○○	○○	○○	○○
	部品交換	7年							○							○		
	部材交換	15年															○	

■品質向上を目的に予告なく仕様を変更する場合があります。　■印刷物と実物では色が多少ちがいますのでご了承ください。

三和シャッター工業株式会社
https://www.sanwa-ss.co.jp/

○商品に関するお問い合わせは 0570-063011/03-3346-3011
（土日祝を除く平日9:00～17:00）　一部の携帯電話・公衆電話からは、お問い合わせ番号をご利用ください。

○修理に関するお問い合わせは フルタイムサービスFTS 0120-3030-17（さんわさんわ いーな）
（年中無休・24時間受付対応）

このカタログは環境に配慮した用紙を使用しています。

印刷2020年12月　改訂2020年11月
(M-73)D10E52(GT/NH)12.10

重量シャッター

設計耐用年数・回数を超えた商品は、経年劣化による、急降下事故の発生リスクが増大します。

オーバースライダー

Case 1

用　途　工場倉庫
サイズ　W4520×H4500mm
使用期間　25年　設計耐用年数 15年

設計耐用年数を超える開閉によりスラットが横ずれし、軸受けが破損。それに伴いスプロケットからチェーンが脱落した。

軸受け切り抜き発生

チェーン脱落

Case 2

用　途　物流倉庫
サイズ　W6300×H3430mm
使用期間　32年　設計耐用年数 15年

ベアリングが錆びて回転不良が発生。ベアリングが破損し、スプロケットが傾斜したため、チェーンが脱落した。

急降下の衝撃で変形

チェーン脱落

Case 3

用　途　工場倉庫
サイズ　W4010×H3500mm
使用期間　30年　設計耐用年数 15年

長期に渡りメンテナンスされていなかったため、チェーンの油分が飛んで腐食し破断した。

急降下したシャッター

チェーン破断

Case 4

用　途　店舗倉庫
サイズ　W8000×H4000mm
使用期間　15年　設計耐用年数 10年

水平レールのガイドローラ走行面に塵埃等の付着物が堆積。開閉抵抗増により、ワイヤロープがドラムから脱落した。

急降下したパネル

ワイヤロープ脱落

Case 5

用　途　物流倉庫
サイズ　W8000×H4000mm
開閉回数　約2万回　設計耐用回数 1万回

耐用回数を超過して使用していたため、閉鎖時に突然スプリングが破断。パネルが急降下した。

パネル変形なし

スプリング破断

Case 6

用　途　工場倉庫
サイズ　W5600×H4200mm
使用期間　24年　設計耐用年数 10年

外的要因によりパネルが変形し、トップパネルとワイヤロープが接触。開閉を繰り返したことで、ワイヤロープによれ・よじれ・裂崩れが発生し破断した。

急降下したパネル

ワイヤロープ破断

※上記の事故事例は一例で、使用環境・条件により、商品の経年劣化の進行状況は異なります。すべての商品に同様の事故が発生するわけではありません。

これら6つの事故事例は、幸いにも重大な人身事故には至りませんでした。
経年劣化対策を行うことで、これらの事故の発生リスクを軽減することが可能です。

東京23区組織体制

首都圏メンテナンス事業部
〒170－0013
豊島区東池袋４－５－２　６F
ＴＥＬ：０３－６８３３－０７１４
ＦＡＸ：０３－３９８２－１４７０

施工技術者　：　９２名
※弊社専属　施工技術者によるサポート体制
24時間365日　緊急修理の受付・対応を行っております。

東京23区の拠点

メンテサービスセンター
２３区内に５カ所のメンテサービスセンター

東京都豊島区東池袋4-5-2 6階
三和シャッター工業株式会社
首都圏メンテナンス第一支店
メンテナンス三課　　小澤　利一

シャッター修理の御連絡について

拝啓、貴社益々ご隆昌のことと大慶に存じ上げます。平素は格別のお引き立てに預かり誠に有り難く、厚く御礼を申し上げます。
さて、弊社は従来よりＦ・Ｔ・Ｓ・２４時間サービス体制を取っており、自動ドア・シャッター修理についても何時でも対応出来るようにしております。下記のフリーダイヤルに連絡を頂ければ速やかに対応致します。　（２４時間　３６５日体制）

＜　平　日　＞　　昼間：ＡＭ８：００～ＰＭ１８：３０

シャッター修理受付

首都圏メンテナンス第一支店　ＴＥＬ　03-6833-0714
メンテナンス三課　ＦＡＸ　03-3982-1470

サ　ー　ビ　ス　工　事　員

課長　小澤携帯　080-1364-3732
担当　小川携帯　080-9562-4663

＜夜間・休日（土、日）・祭日＞　夜間　ＰＭ１８：３０～ＡＭ８：００　休・祭日　ＡＭ８：００～ＡＭ８：００

シャッター受付

フリーダイヤル　０１２０－３０３０－１７

ＦＴＳ指令センター

サ　ー　ビ　ス　工　事　員

様々なシチュエーションへと、的確にスペースを“仕切る”。

三和の間仕切・間仕切関連商品は、多彩なラインアップで様々なスペースを、その用途・目的にピッタリ合う生きたシチュエーションへと変貌させます。パーティション本来の簡便性はもちろん、意匠性や、今後益々重要視される防災性、防音性などの付加機能もまとって、頼れる仕切り屋が皆さんの動線を確実にリードします。

スチールパーティション

アルミパーティション

ガラスパーティション

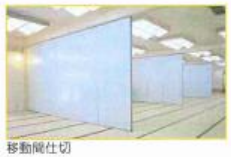
移動間仕切

天井収納電動間仕切

学校間仕切

トイレブース

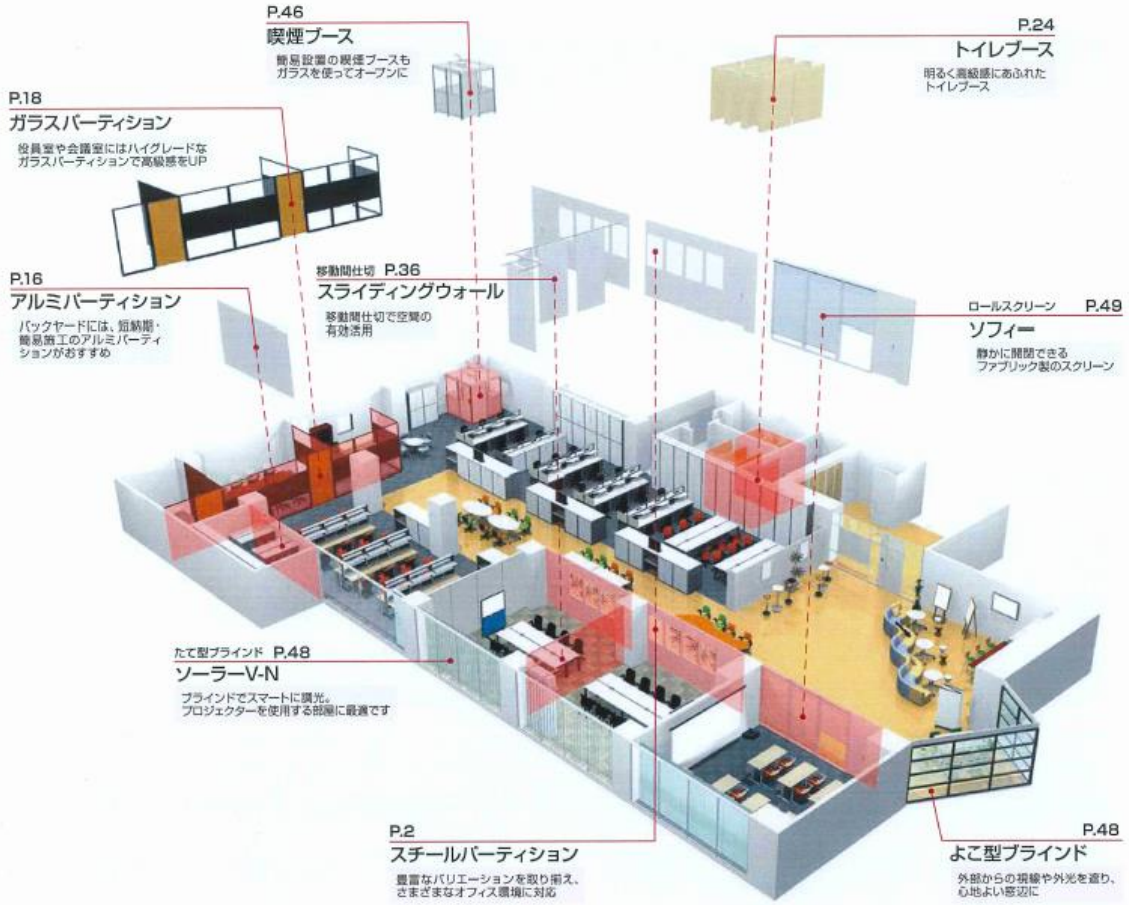

●スチールパーティション

スチールパーティション50 NSP-2-50	P.2
スチールパーティション70 NSP-3-70	P.4
スチールパーティション90 NSP-3-90	P.6
スチールパーティション70 NSP-3-70 自立型	P.8
スチールパーティション42 KSP-2-LT	P.10
スチールパーティション80 KSP-1-PWS	P.11
スチールパーティション80 KSP-1-PWE	P.11
スチールパーティション70 KSP-3-PW21S	P.12
スチールパーティション70 KSP-3-PW21	P.13
スチールパーティション70 KSP-3-PW21Low	P.14

●アルミパーティション

アルミパーティション AP-3	P.16
アルミパーティション用引き戸	P.17

●ガラスパーティション

ガラスパーティション NGP-3-70	P.18
ガラスパーティション 引き戸パネル NGP-3-70 スライドクール	P.20
ガラスパーティション NGP-3-70 防火設備FIXガラス	P.21
ガラスパーティション KGP-1-Ga	P.22
ガラスパーティション KGP-1-Ga+	P.23

●トイレブース

Rブース TR40	P.24
セレブース	P.25
エスクール	P.28
マーガレット	P.30
障害者用トイレブース ピーターパン/パンジー	P.31
ラベンダー	P.32

●移動間仕切

スライディングウォール	P.36

●天井収納電動間仕切

スーパーウォール 40・65	P.38

●学校間仕切

サンスクール スチール製	P.40
サンスクール 木製	P.41

●間仕切関連商品

壁面化粧パネル、壁面パネル点検口	P.42
サーバールーム仕様	P.43
トランクルーム	P.43
耐火間仕切パネル マジカルタイカブラス	P.44
ガラス入り防火引き戸 スライドクールF	P.44
耐火壁仕切パネル マジカル BOX	P.45
アルミパーティション BOXタイプ	P.45
喫煙ブース	P.46
シャワーブース	P.46
組立式間仕切 ファミプラ	P.47
ブラインド	P.48

三和の間仕切ラインナップ

ガラスパーティション

ガラスパーティション NGP-3-70

コストパフォーマンスに優れたガラスパーティション。

※ガラスは別途手配品です。

開放感のある洗練されたデザイン

- 天井までの1枚ガラスの連結は、開放感のある洗練された空間を作り上げます。
- 透明性に富み、ガラスの美しさが存分に生かされた、テンパドアもラインアップ。

組み合わせでオリジナリティを表現

- ガラスに貼る飛散防止フィルムで透明のガラスに表情をつけることもできます。(飛散防止フィルムは必ず先貼りしてください。)
- ガラス方立タイプは2～4段組みもご用意し、パネルとの組み合わせなど、バリエーションも豊富。

面内変形追随性・耐衝撃性

- 地震による建物変形の影響を考慮した、層間変位L/150に耐えられる構造です。(社内試験にて確認)また、「ガラスを用いた開口部の安全設計指針」に基づいた試験により、耐衝撃性を確認しています。

■カラー(NGP-3-70)

フレーム

●塗装

NSPホワイト　NSPクリーム　NSPグレー　NSPダークブラウン

NSPベージュ　NSPブラック　NSPピュアホワイト　NSPビターブラウン

NSPレッド　NSPブルー

3タイプのガラス連結方法

ガラスシールタイプ

全面ガラスをシーリングでつなぐタイプ。
目地部分もフラットでシャープな仕上がり。

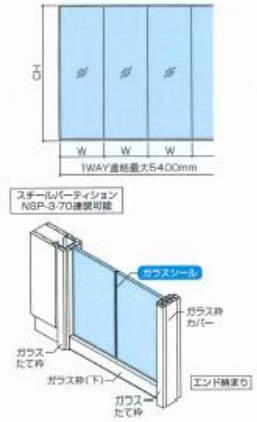

ガラスジョイント材タイプ

全面ガラスをジョイント材でつなぐタイプ。
施工時間の短縮とクリアな視界を両立。

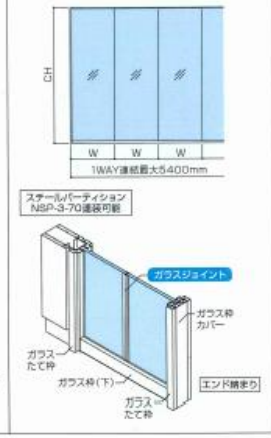

ガラス方立タイプ

規則的に並ぶ方立の連続美と、見た目の安定感を得られるタイプ。2～4段組みのデザインもあり、バリエーションが豊富。

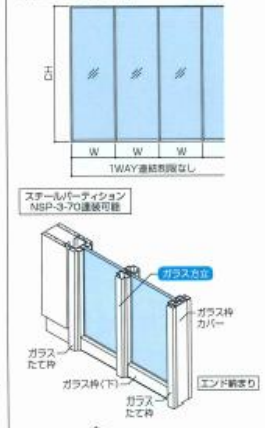

■テンパドア(開き戸タイプ)

スタンダードタイプ　枠タイプ　コーナータイプ

■テンパドア(引き戸タイプ)

枠タイプ

※テンパドア以外に、鏡板を使用したドアもご用意しています。
詳しくはお問い合わせください。

■規格寸法/製作可能寸法(NGP-3-70)

単位:mm

		W(目地芯々寸法)			CH(床から天井までの高さ)		
		規格寸法	製作可能寸法		規格寸法	製作可能寸法	
			最小	最大		最小	最大
パネル		900／1200／1800※1	450	1200※2	2500／2700／3000	1200※3	3000
テンパドア 開き戸タイプ	片開き	900	800	1000	製作可能範囲内、ご指定寸法にて対応	2100	3000※4
	両開き	1800	1500	1800			
テンパドア 引き戸タイプ	片引き　ランマあり	壁あり:2156	壁あり:1656	壁あり:2248	2700／3000	2530※5	3000
	片引き　ランマなし	壁なし:2121	壁なし:1621	壁なし:2281	2500	1995	2685

●10mmの強化ガラスを使用したテンパドア引き戸タイプやパネルのカラーによっては、対応可能な寸法が異なる場合があります。詳しくはお問い合わせください。
※1　W0規格寸法1800mmは、4段組みパネルのみの設定となります。
※2　4段組みパネルの場合は、Wの最大寸法が1800mmとなります。
※3　4段組みパネルでは、CHの最小寸法が異なる場合があります。
※4　スタンダードタイプと枠タイプの全ドアは、CHの最大寸法が2800mmとなります。
※5　有効開口高さ2070mmの場合を示します。また、ランマ部がパネルの場合はCHの最小寸法が2555mmとなります。

スチールパーティション

スチールパーティション70 NSP-3-70 自立型

開放的に仕切る、自立型スチールパーティション。

※ガラスは別途手配品です。

天井を傷めない自立型

●オフィス空間に活気と安らぎを生み出し、ビジネスを円滑にするフレキシブルな空間を演出します。
●天井との間に空間が生まれるため、開放的ですっきりとしたレイアウトが可能です。

簡単施工

●自立型専用の補強部材を用い、現場での施工を容易にしました。

不燃認定のパネルを使用

●化粧鋼板パネルは国土交通大臣認定不燃材料取得品を使用しています。

化粧鋼板パネル（認定番号はカラーにより異なります）	不燃NM-4625
	不燃NM-5278
焼付塗装パネル	不燃NM-4626

■カラー(NSP-3-70 自立型)

パネル

●化粧鋼板

NSPホワイト　NSPクリーム　NSPグレー　木目 EK209　木目 EK211

●塗装パネル

NSPダークブラウン　NSPベージュ　NSPブラック　NSPピュアホワイト　NSPビターブラウン

NSPレッド　NSPブルー

※妊娠期をご希望の場合はNSPホワイトまたはNSPクリームより選択してください。
※部材は表面材と異色になります。ただし、木目EK209、木目EK211の場合は、単色(近似色のNSPダークブラウン、NSPベージュ)となります。木目柄の模写はできません。
※カラーにより価格が異なります。カラー選定をする前にご確認願います。

■設置イメージ

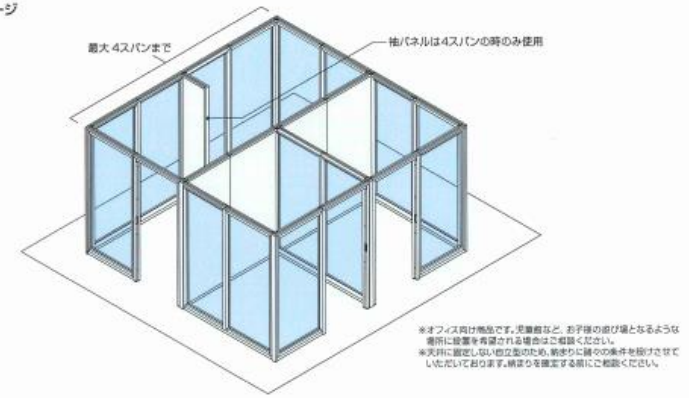

※オフィス向け施設です。児童館など、お子様の遊び場となるような場所に設置を希望される場合はご相談ください。
※天井に固定しない自立型のため、納まりに諸々の条件を設けさせていただいております。納まりを確定する前にご相談ください。

■パネル断面(NSP-3-70 自立型)

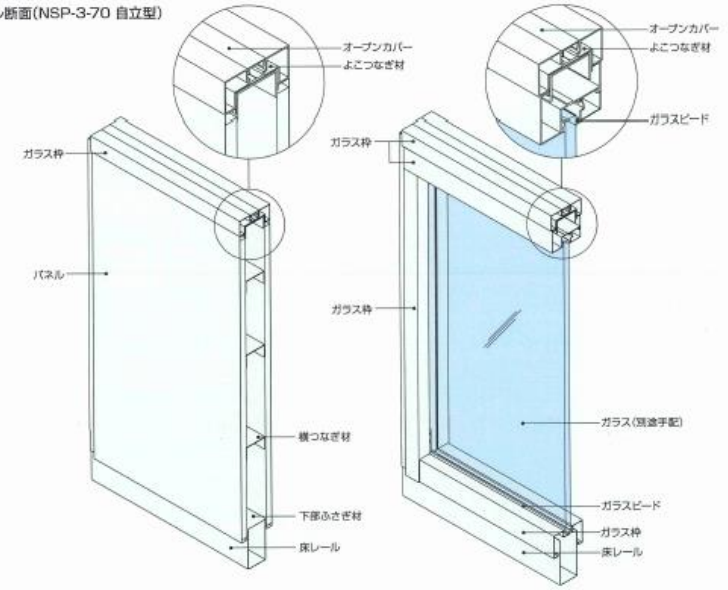

■規格寸法/製作可能寸法(NSP-3-70 自立型)

単位:mm

	W(目地芯々寸法)			H(床から上端までの高さ)		
	規格寸法	製作可能寸法		規格寸法	製作可能寸法	
		最小	最大		最小	最大
パネル(厚み70mm)	900/1200	450	1200	2131	1631	2231
開き戸パネル(開き戸厚み40mm)	800	500	1050			

スチールパーティション

スチールパーティション70 KSP-3-PW21Low

スチールパーティション70シリーズのローパーティションタイプ。

※ガラスは別途手配品です。

簡易施工

●天井との取り合いがないので、より自由なレイアウトができます。

天井との間に空間が生まれます

●高さは2100mmと1870mmの2種類。

不燃にも対応

●不燃認定仕様は別注にて承ります。（標準品は不燃・準不燃ではありません。）

KSP-3-PW21との組み合わせ例

■規格寸法(KSP-3-PW21Low)

単位:mm

		規格寸法	
		W	H
パネル		300・450・600・900・1000・1200	1870・2100
2連装ガラス		1800	
ドアパネル	片開き	900	
	親子開き	1200	
引き戸パネル		1900	2100

■カラー(KSP-3-PW21Low)

パネル

●塗装パネル

F1　F4　Y7　WH

※左記以外の色のご用意もあります。

●ガラスクロスパネル　※パネルワイドは最大900です。また、ドアパネルにクロスは貼れません。

B01　B02　B03　B04　B05

B06　B07　B09　B15　B16

●レーヨン織物FFクロスパネル　※パネルワイドは最大900です。また、ドアパネルにクロスは貼れません。

FF-3167　FF-3168　FF-3169　FF-3170　FF-3171

FF-3172　FF-3174　FF-3175

巾木

●塗装

F1　F4　Y7　WH

※左記以外の色のご用意もあります。

■パネル断面(KSP-3-PW21Low)

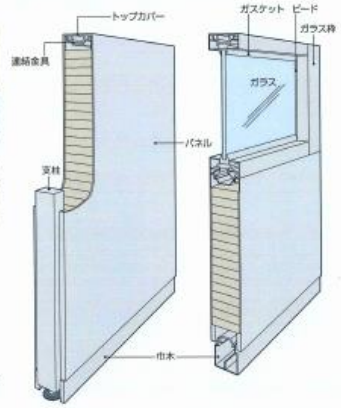

スチールパーティション70 KSP-3シリーズ　パーツバリエーション

■ドアチェック

■ハンドル

■丁番

■ヒンジ[上部]　オプション
KSP-3-PW21のみ

■ヒンジ[下部]　オプション
KSP-3-PW21のみ

■ドア窓　オプション

■回転ランマ　オプション

■カウンター　オプション

スチールパーティション70 KSP-3-PW21　ドア・パネルバリエーション

■全ドア
[スチール焼付塗装]

■ドア
[G2窓付]

■ランマドア
[G4窓付]

■ドア
[木目調鏡板]

■ブラインド内蔵
全面ガラス

■ガラスパネル
[CGGLP]

■ガラス2連装

■4段格子

■よこ目地

スチールパーティション70 KSP-3-PW21Low　ドア・パネルバリエーション

■ドア

■引き戸

■全面パネル

■全面ガラス

■ガラス2連装

※上記はバリエーションの一部を抜粋してご紹介しています。

商品名	トイレ改修工事　多品種工事のご提案

商品説明

トイレ改修工事における現場乗り込み業者数を削減すべく、
三和シヤッターが、建具工事・内装工事・雑工事を一式施工いたします。

≪工事区分例≫
- トイレブース工事
- 鋼製建具工事
- ステンレス建具工事
- ステンレス巾木工事
- 壁工事
- 鏡工事
- 物置棚工事
- 洗面ボウル工事
- 電飾サイン工事
- サイン工事
- カッティングシート貼り工事
- 触知案内板工事

メリット
1、多くの工事が弊社担当者にご指示いただくだけで話が進みます。
2、トイレ改修工事を多く経験している情報をご提供いたします。
3、不燃・抗ウイルス・身障者対応等の仕様も対応しております。

≪納品事例≫

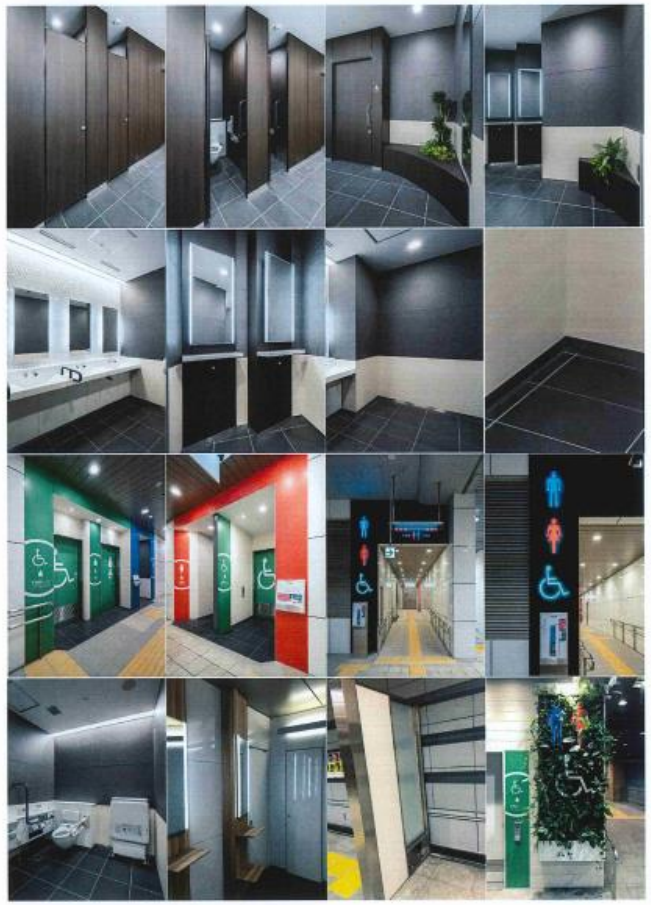

≪トイレ空間の安全・安心・快適を提供≫

三和シャッター工業株式会社
SANWA SHUTTER CORPORATION

商品	私たちの使命・経営理念	≪安全≫ 非常時ブース扉解放機構	≪安全≫ 指詰め防止機構付きブース	≪安全・安心・快適≫ 園児ブース
特徴	**私たちの使命・経営理念** **使命** 安全、安心、快適を提供することにより社会に貢献します **経営理念** 一、お客さま全てが満足する商品、サービスを提供します 一、世界の各地域で評価されるグローバルな企業グループとなります 一、個人の創造力を結集してチームワークにより、企業価値を高めます **行動指針** 一、お客さまの信頼の向上のために感謝と誠意をもって、業務活動を行ないます 一、国内外、社会のニーズに応える品質・コストを追求し、トップブランドを確立します 一、未来を先取りし、絶えずあらゆる部門の技術レベル・生産性を向上させます 一、ルールを遵守し、自由闊達で風通しのよい、やりがいのある職場づくりを行ないます 一、常に自己啓発し、自ら高い目標に挑戦し、自らの役割と責任を認識し、価値創造に貢献します		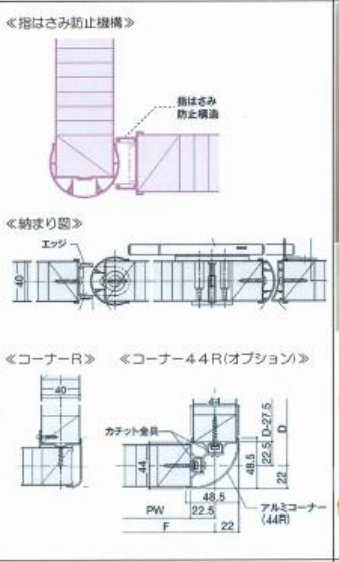	

商品	≪安心≫ 抗ウイルス仕様	≪快適≫ Rブース	≪快適≫ 消臭調湿型ブース	≪快適≫ 藍染ブース	≪快適≫ 遊びある空間に
特徴	『なぜトイレへの提案か？ ウイルスの主な感染経路だからです』 ≪抗ウイルス仕様ブース≫ 抗ウイルスメラミン化粧板と抗ウイルス処理された金物を使用することで、ウイルス感染を低減させます。 図:ノロウイルス（または病原出自性大腸菌O-157）の二次感染経路 ノロウイルス代替（ネコカリシ）に対する抗ウイルス効果 		『ZENAC（パネル内充填材）によりトイレ内を快適に保ちます。』 ≪4つの快適≫ ①トイレの臭いをシャットダウン ②ジメジメやカビから施設を守ります ③VOC除去・分解 ④吸音性能 	『美しい杉の木目は深みのある藍色は落ち着いた雰囲気を演出します』 	『設置箇所ごとに色や柄を変えて遊び心を！』

移動間仕切 スライディングウォール

天井のハンガーレールでパネルを走らせて空間を自在にレイアウト。

NSW-100

遮音タイプ　一般タイプ

最大幅は約1.2m、最大高さは8m。
ホテルや結婚式場の宴会場などの空間構築に。

NSW-80

遮音タイプ　一般タイプ

最大幅は約1.2m、最大高さは6m。
ホテルや結婚式場の宴会場などの空間構築に。

NSW-60

遮音タイプ　一般タイプ

最大幅は1.2m、最大高さは遮音で6m、一般で3m。
広く普及しているタイプです。

NSW-50

一般タイプ

最大幅は1.2m、最大高さは4.8m。
軽量パネルで手軽に空間を間仕切ります。

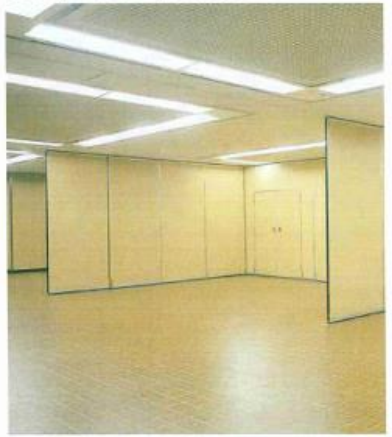

■標準仕様

NSW－100　SB－L

①商品種類　②パネル厚　③表面材種類　④シール機構操作方法

①商品種類
NSW:遮音・一般

②パネル厚
100:100mm
80:80mm
60:60mm
50:50mm

③表面材種類
SB:スチール＋石こうボード
S:スチール
W:ラワン合板他

④シール機構操作方法
L:レバー式(レバーハンドル)
G:ギヤー式(操作ハンドル回転式)
P:プッシュボルト式

商品名	型式名(略号)	パネル厚(mm)	商品タイプ	遮音性(500Hz)	表面材 表面板	表面材 裏打材	シール機構 上下シール	シール機構 サイドシール
NSW−100	NSW−100SB−L	100	遮音	(パネル単体) 55.3dB	鋼板 1.2mm	石こうボード	↑上 ↓下	←サイド
	NSW−100W−L		一般		ラワンベニヤ 9.0mm			
NSW−80	NSW−80SB−L	80	遮音	(パネル単体) 53.6dB	鋼板 0.8mm	石こうボード	↑上 ↓下	←サイド
	NSW−80W−L		一般		ラワンベニヤ 9.0mm			
NSW−60	NSW−60SB−L	60	遮音	(パネル単体) 42.3dB	鋼板 0.5mm	石こうボード	↑上 ↓下	←サイド
	NSW−60S−G		一般		鋼板 0.5mm			
	NSW−60S−L						↓下	サイドシールパネル選択可能
	NSW−60S−P							
	NSW−60W−G				MDF 4.0mm		↑上 ↓下	←サイド
	NSW−60W−L						↓下	サイドシールパネル選択可能
	NSW−60W−P							
NSW−50	NSW−50W−L	50	一般		MDF 4.0mm		↓下	サイドシールパネル選択可能
	NSW−50W−P							

※遮音性は、JISで規定された試験方法により実験室で測定された性能値です。実際の建物に取り付けた状態で測定した場合は環境(音場)が異なりますので、記載されている性能値と差異が生じます。

商品名	用途
NSW-100	ホテルや結婚式場の宴会場、多目的ホール、公共施設（大規模空間）、体育館などにおすすめです。収容人数が多い、マイクを使用するなどの場合は遮音タイプをお選びください。
NSW-80	
NSW-60	充実した機能で、オフィスの会議室、公共施設（小規模空間）など様々な場所に広く使われているタイプです。
NSW-50	多目的スペースなどに、軽量なので、人数や目的に応じてすばやく空間を仕切るのに適しています。

間仕切関連

スチールパーティション NSP-3-70 壁面化粧パネル、壁面パネル点検口

シンプルで美しい壁面。メンテナンス時は点検口の機能をもたせることも。

NSP-3-70壁面化粧パネルと壁面パネル点検口を組み合わせることで、美観と機能を備えた壁面に仕上がります。
設備機器などからの発生音を抑える、壁面パネル点検口 遮音タイプもご用意しています。

通常時

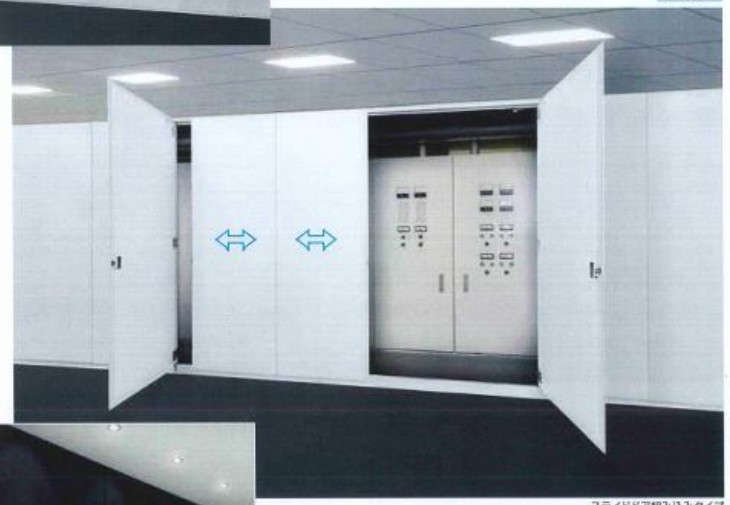

点検時

スライドドア組み込みタイプ

手前：消火器ボックス組み込み壁面化粧パネル
奥：消火栓扉付き壁面化粧パネル
※消火器および消火栓は商品に含まれません。

スチールパーティション KSP-1-PWE サーバールーム仕様

メッシュで守る、サーバールーム専用パーティション。

- メッシュだから熱がこもらない
- 電気錠でセキュリティ強化
- 中が見えるから不正を防げる
- ビス止めだけの簡単・短期施工
- 変形・破損の際も容易に交換

情報ネットワークは、もはやライフライン。そのコアとなるサーバーを守るのが、三和のスチールパーティション KSP-1-PWE サーバールーム仕様です。メッシュパネルは不正な侵入を抑止しながら放熱は妨げず、コンピューターのスムーズな稼働を可能に。セキュリティを強化するオプションや施工性の良さも備え、ますます高度化する情報社会を強く、しなやかにサポートします。

トランクルーム

マンションの共有部分や、ビルの空き室対策に。トランク用パーティション。

アルミパーティション

スチールパーティション

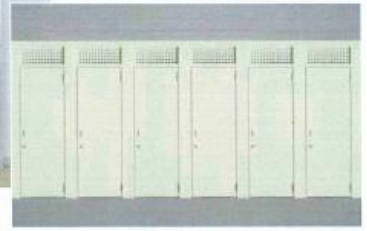

間仕切関連

喫煙ブース

コストと手間を省いて、オフィスの分煙化をスムーズに実現。

分煙空気清浄機も、ご用意しています。

人感センサや脱臭機能もある、低騒音のテーブルタイプ&カウンタータイプの分煙システム。

シャワーブース

プールなどのスポーツ施設に適したシャワー室専用ブース。

SA40(Tタイプ)

組立式間仕切　ファミプラ

さまざまなシーンで活躍する簡易間仕切。

避難生活のプライバシー確保に

- 高さ1.8mの間仕切で外側からの視線を遮ります。
- 家族構成に合わせて、2人用、3人用、4人用のスペースを形成します。

飛沫防止対策に

- 高さ1.8mの透明パネルは、立ちながらの会話でも飛沫をしっかりガードします。
- 次亜塩素酸ナトリウム水溶液（濃度0.05%）などを使った拭き掃除が可能です。

応急的なブース設営に

- 自立スタンドを組み合わせることでレイアウトの自由度が高まります。
- 自立スタンドはコンパクトに重ねて収納できます。

自立スタンド収納例▶

間仕切関連

ブラインド

●製造元：(株)ニチベイ

高遮蔽よこ型ブラインド ユニコングランツ 25・35

昇降コード穴をなくし、スラット同士の重なり幅を大きくすることで、遮蔽性能と省エネ性能を高めています。

光漏れ低減よこ型ブラインド ユニコンシェル 25・35

光が漏れにくい工夫をスラットにほどこし、デスクなどに射し込む光を低減。オフィス環境を快適にします。

ワンコントロールよこ型ブラインド ユニコンモア 25・35・50

昇降と調光を1本のコードでコントロール。オフィスや商業施設などの大型窓に対応します。

ベーシックブラインド ユニーク25 標準タイプ

細やかな調光操作で心地よい窓辺を創る、店舗、住宅向けブラインドです。

たて型ブラインド ソーラー V-N

オフィスをはじめ公共施設、店舗、病院などの大型の窓に対応。シンプル＆ダイナミックなストライプが室内・室外からも印象的な表情を演出します。

ロールスクリーン ソフィー

シンプルな一枚布を透したやわらかな光が、明るく快適な空間を創造します。窓装飾はもちろん、手軽な間仕切りとしても活用できます。コーディネートしやすい無地系が充実したラインアップです。

アコーディオンドア やまなみマークⅡ

スムーズな操作性と優れた耐久性。お部屋や空間を簡単に"分ける""創造する"ことができるアコーディオンドアです。アイデア次第で様々な場所にお使いいただけます。